Calisthenics.01

HodgePodge

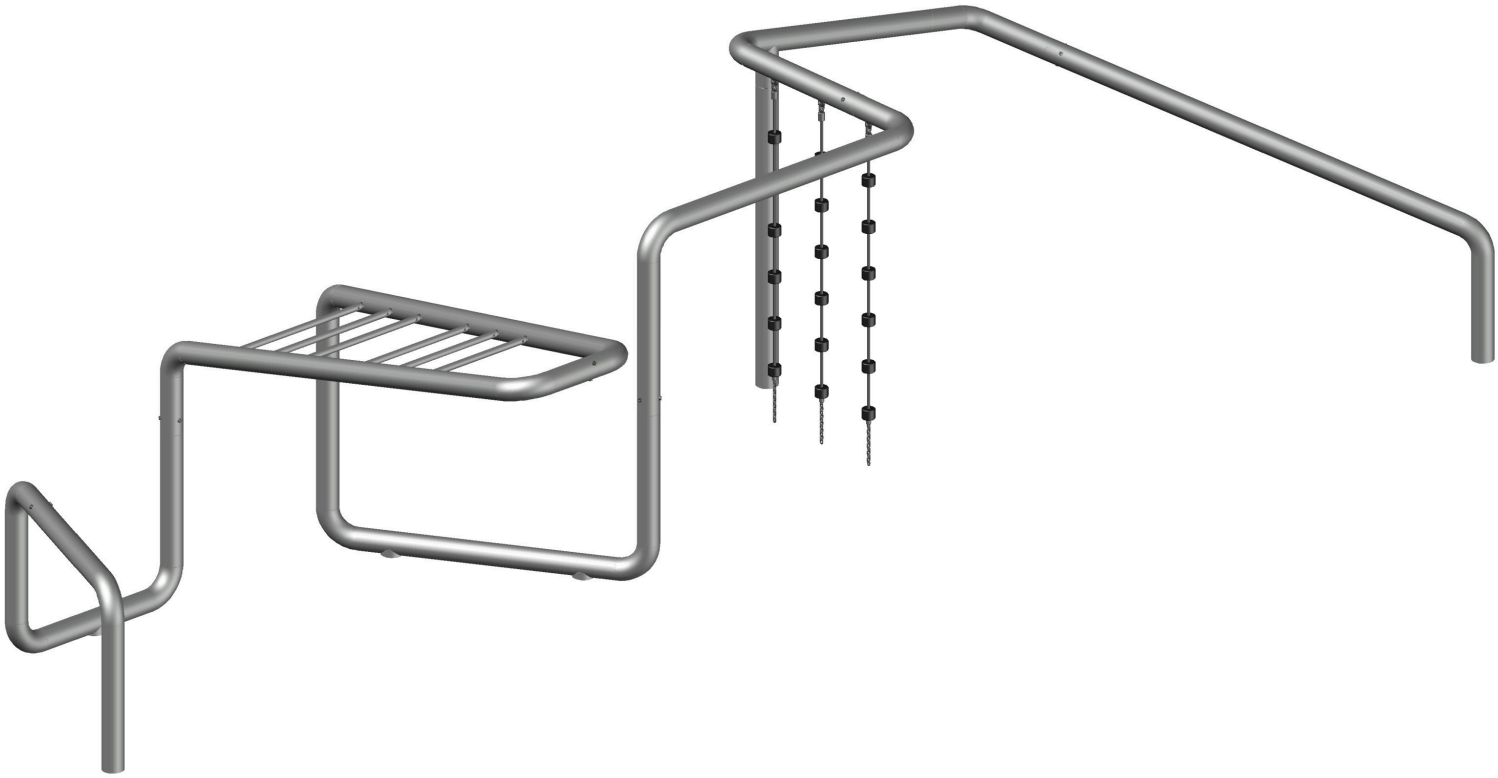

Stand: August 2023

Calisthenics.01
Produktdatenblatt

Hier wird es sportlich! Klimmzüge, Dips und Liegestütze: Erweitern Sie das Angebot Ihrer Parkanlage oder Ihres Spielplatzes mit unseren großen und kleinen Calisthenics-Anlagen für die körperliche Betätigung Jugendlicher und Erwachsener.

Berliner
Spielgeräte fürs Leben

Calisthenics.01

95.190.553

Produktfamilie	**HodgePodge**
Länge × Breite × Höhe (m) Länge × Breite × Höhe ('-")	**9,8 × 3,2 × 2,4** **31-11 × 10-5 × 7-10**
Sicherheitsbereich nach DIN EN 1176 (m) Sicherheitsbereich nach ASTM/CSA (m) Sicherheitsbereich nach ASTM/CSA ('-")	* * *
Freie Fallhöhe nach EN 1176 (m) Freie Fallhöhe nach ASTM/CSA ('-")	* *
Spielalter	
Mindestfallschutzfläche nach DIN EN 1176 (m^2) Mindestfallschutzfläche nach ASTM 1487 (ft^2)	* *
Anzahl der Fundamente	**5**
Betonvolumen C20 /C25 (m^3) Betonvolumen C20/C25 (ft^3)	**5,6** **200**
Anzahl der fachlich versierten Monteure	**2**
Aufbauzeit ohne Fundamentherstellung	**4 Stunden**
Gesamtmaße des größten Teils (m) Gesamtmaße des größten Teils ('-")	**3.5 × 0.6 × 0.65** **11-6 × 2-0 × 2-2**
Gewicht des schwersten Teils (kg) Gewicht des schwersten Teils (lbs)	**201** **450**
Transportvolumen (m^3) Transportvolumen (ft^3)	**16,22** **573**
Gesamtgewicht (kg) Gesamtgewicht (lbs)	**1860** **4100**
Ersatzteilgarantie	**Lebenslang**

Die Gerätemaße und Sicherheitsangaben wurden auf eine Nachkommastelle aufgerundet.

* Sicherheitsbereiche sowie Freie Fallhöhe bestimmen sich je nach Aufstellung nach einer Spielgerätenorm oder aber Outdoor Fitness Normen. Ein individulle Planung ist notwendig.

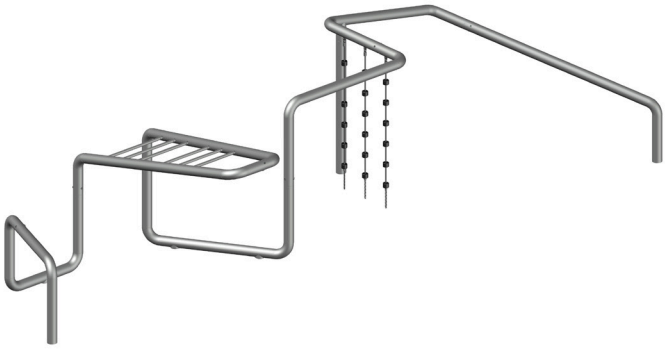

1:200

Technische Details

Technische Änderungen vorbehalten.
Der nachfolgende Text kann auch für Ausschreibungen verwendet werden.

Rohre:
Stahlrohre, Ø 133 mm, Wandstärke 7,1 mm. Sandgestrahlt, korrosionsschützend lösemittelfrei im Epoxy-Polyester-Einbrennverfahren farbig pulverbeschichtet.

Reckstangen:
Edelstahlrohre Ø 40 mm, Wandstärke 5 mm, geschliffen und poliert.

Kletterseile:
Seil Ø 18 mm mit Kletterknoten aus langlebigen Hartgummi-Kautschuk-Zylindern. Abstand zwischen den Zylindern ca. 300 mm. Kletterknoten auf dem Seil durch Aluminium-Pressklemmen fixiert.